NÁZEV AKCE	TR Humpolec - modernizace	Č.STAVBY: 102 0002 865
		Č.OBJ: 4501621562
STAVEBNÍK	EG.D, a.s., LIDICKÁ 1873/36, 602 00 BRNO	
STATUS/STUPEŇ	DOKUMENTACE PRO PROVÁDĚNÍ STAVBY (DPS)	
ČÁST	D.2 DOKUMENTACE TECHNICKÝCH A TECHNOLOGICKÝCH ZAŘ.	

ZHOT. DOKUMENTACE	SPIE Elektrovod, a.s. odštěpný závod Brno; Traťová 1, 61900 Brno	
KONTAKTNÍ OSOBA	Ing. Libor Pek, libor.pek@spieelv.cz	
ARCHIVNÍ ČÍSLO	221 19 159	
ZOD. PROJEKTANT	Ing. Libor Pek	DATUM: 03-2024
VYPRACOVAL	Ing. Karel Král	ČÍSLO VÝKRESU:
KONTROLOVAL	Ing. Libor Pek	D.2.10 c) - 02

MÍSTO STAVBY	TR 110/22 kV Humpolec	KÓD LOKALITY:
SO/PS	PS10 - Rozvodna 22kV	HUM
MAJETKOVÁ TŘÍDA	CZD00039	ARCHIVNÍ ČÍSLO EG.D:
DRUH DOKUMENTU	Seznam	
NÁZEV DOKUMENTU	Technické specifikace AJA	LIST / CELKEM: 1/7

Název	*Pořadové číslo*
Specifikace dodávek EG.D	

Číslo stavby	**1020002865**
Název stavby	**TR Humpolec - modernizace**
Místo stavby	**TR 110/22kV Humpolec**
Investor	EG.D, a.s., Lidická 1873/36, Černá Pole, 602 00 Brno
Název	**Rozvaděč 22 kV AJA- Pole vývodového kabelového vedení**
Typ	**NXPLUS DBB CB OC 1250 A**
Dodavatel	**Siemens**
Provozní soubor	**10**
Číslo pole	**03, 04, 05, 06, 07, 08, 09, 10, 20, 21, 22, 23, 24, 25, 26**
TNS	TNS 36 7251 v platné verzi

Technické parametry dle specifikace EG.D- Pevné

1	Počet pólů	3
2	Jmenovité napětí / frekvence	22 (25) kV/ 50 Hz
3	Jmenovitý proud	1250 A
4	Jmenovitý krátkodobý proud (3 s)	25 kA
5	Jmenovitý zkratový zapínací proud	63 kA
6	Jmenovité výdržné napětí při atmosférickém impulsu	125 kV
7	Jmenovité krátkodobé výdržné střídavé napětí	50 kV, 1 min
8	Ovládací napětí	110 V DC
9	Třída odolnosti proti vnitřnímu oblouku	IAC A FLR 25kA/1s
10	Únik plynu při obloukovém zkratu	zadní strana
11	Rozměry	dle rozměrového výkresu
12	Schéma zapojení	dle standardního schéma zapojení
13	Hmotnost	1330 kg

Technické parametry upřesněné projektem - Variabilní

1	Název	Pole vývodu kabelového vedení			
	Počet kusů celkem [ks]	15			
	Počet kusů- otevírání NN skříněk	levé		pravé	15

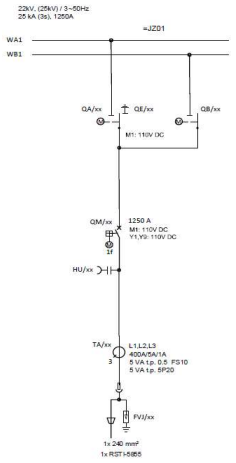

2 x přípojnicový odpojovač
1 x vakuový vypínač
1 x indikátor přítomnosti napětí (Capdis S2+)
3 x PTP 400/5/1A
5 VA 0.5 FS10
5 VA 5P20

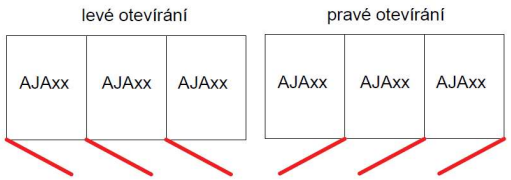

Součástí dodávky není

Kabelové armatury, omezovače přepětí, ochrany, stavební připravenost.

Součástí dodávky je

Doprava na místo, šéfmontáž a uvedení do provozu. Kontakt:
Ing. Miloslav Stehno, Mobil: +420 601 178 670, miloslav.stehno@siemens.com
Ing. Petr Tomášek, Mobil: +420 734 526 118, petr.tomasek@siemens.com

Vypracoval	**Ing. Král**
Datum	**04.03.2024**

Název	*Pořadové číslo*
Specifikace dodávek EG.D	

Číslo stavby	**1020002865**
Název stavby	**TR Humpolec - modernizace**
Místo stavby	**TR 110/22kV Humpolec**
Investor	EG.D, a.s., Lidická 1873/36, Černá Pole, 602 00 Brno
Název	**Rozvaděč 22 kV AJA- Pole vývodu na transformátor vlastní spotřeby**
Typ	**NXPLUS DBB CB OC 1250 A**
Dodavatel	**Siemens**
Provozní soubor	**10**
Číslo pole	**11**
TNS	TNS 36 7251 v platné verzi

Technické parametry dle specifikace EG.D- Pevné

1	Počet pólů	3
2	Jmenovité napětí / frekvence	22 (25) kV/ 50 Hz
3	Jmenovitý proud	1250 A
4	Jmenovitý krátkodobý proud (3 s)	25 kA
5	Jmenovitý zkratový zapínací proud	63 kA
6	Jmenovité výdržné napětí při atmosférickém impulsu	125 kV
7	Jmenovité krátkodobé výdržné střídavé napětí	50 kV, 1 min
8	Ovládací napětí	110 V DC
9	Třída odolnosti proti vnitřnímu oblouku	IAC A FLR 25kA/1s
10	Únik plynu při obloukovém zkratu	zadní strana
11	Rozměry	dle rozměrového výkresu
12	Schéma zapojení	dle standardního schéma zapojení
13	Hmotnost	1330 kg

Technické parametry upřesněné projektem - Variabilní

1	Název	Pole vývodu na transformátor vlastní spotřeby			
	Počet kusů celkem [ks]	1			
	Počet kusů- otevírání NN skříněk	levé		pravé	1

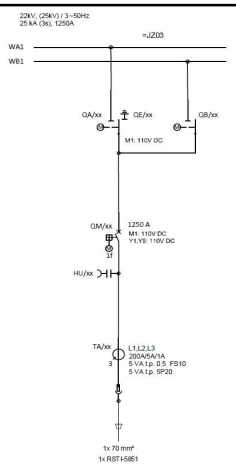

2 x přípojnicový odpojovač
1 x vakuový vypínač
1 x indikátor přítomnosti napětí (Capdis S1+)
1 x 3 MTP 200/5/1A
5 VA 0.5 FS10
5 VA 5P20

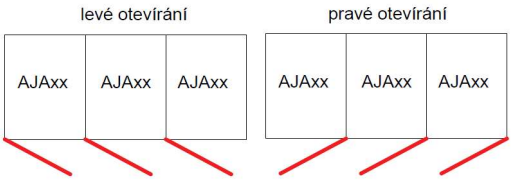

Součástí dodávky není

Kabelové armatury, omezovače přepětí, ochrany, stavební připravenost.

Součástí dodávky je

Doprava na místo, šéfmontáž a uvedení do provozu. Kontakt:
Ing. Miloslav Stehno, Mobil: +420 601 178 670, miloslav.stehno@siemens.com
Ing. Petr Tomášek, Mobil: +420 734 526 118, petr.tomasek@siemens.com

Vypracoval	**Ing. Král**
Datum	**04.03.2024**

Název	*Pořadové číslo*
Specifikace dodávek EG.D	

Číslo stavby	**1020002865**
Název stavby	**TR Humpolec - modernizace**
Místo stavby	**TR 110/22kV Humpolec**
Investor	EG.D, a.s., Lidická 1873/36, Černá Pole, 602 00 Brno
Název	**Rozvaděč 22 kV AJA- Pole vývodu na transformátor**
Typ	**NXPLUS DBB CB OC 1250 A**
Dodavatel	**Siemens**
Provozní soubor	**10**
Číslo pole	**12, 19**
TNS	TNS 36 7251 v platné verzi

Technické parametry dle specifikace EG.D- Pevné

1	Počet pólů	3
2	Jmenovité napětí / frekvence	22 (25) kV/ 50 Hz
3	Jmenovitý proud	1250 A
4	Jmenovitý krátkodobý proud (3 s)	25 kA
5	Jmenovitý zkratový zapínací proud	63 kA
6	Jmenovité výdržné napětí při atmosférickém impulsu	125 kV
7	Jmenovité krátkodobé výdržné střídavé napětí	50 kV, 1 min
8	Ovládací napětí	110 V DC
9	Třída odolnosti proti vnitřnímu oblouku	IAC A FLR 25kA/1s
10	Únik plynu při obloukovém zkratu	zadní strana
11	Rozměry	dle rozměrového výkresu
12	Schéma zapojení	dle standardního schéma zapojení
13	Hmotnost	1465 kg

Technické parametry upřesněné projektem - Variabilní

1	Název	Pole vývodu na transformátor			
	Počet kusů celkem [ks]	2			
	Počet kusů- otevírání NN skříněk	levé		pravé	2

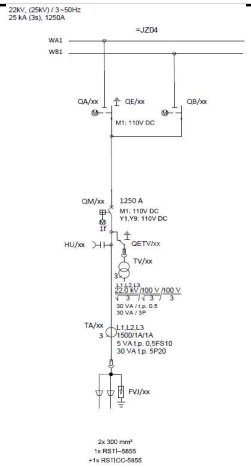

2 x přípojnicový odpojovač
1 x vakuový vypínač
3 x PTN s uzemňovačem
22/√3 // 0,1/√3 / 0,1/3 kV
30 VA 0.5
30 VA 3P
1 x indikátor přítomnosti napětí (Capdis S1+)
3 x PTP 1500/1/1A
5 VA 0.5 FS10
30 VA 5P20

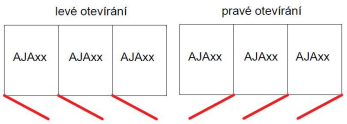

Součástí dodávky není

Kabelové armatury, omezovače přepětí, ochrany, stavební připravenost.

Součástí dodávky je

Doprava na místo, šéfmontáž a uvedení do provozu. Kontakt:
Ing. Miloslav Stehno, Mobil: +420 601 178 670, miloslav.stehno@siemens.com
Ing. Petr Tomášek, Mobil: +420 734 526 118, petr.tomasek@siemens.com

Vypracoval	**Ing. Král**
Datum	**04.03.2024**

Název	*Pořadové číslo*
Specifikace dodávek EG.D	

Číslo stavby	**1020002865**
Název stavby	**TR Humpolec - modernizace**
Místo stavby	**TR 110/22kV Humpolec**
Investor	EG.D, a.s., Lidická 1873/36, Černá Pole, 602 00 Brno
Název	**Rozvaděč 22 kV AJA- Pole SPD - jednořadé**
Typ	**NXPLUS DBB BS 1250 A**
Dodavatel	**Siemens**
Provozní soubor	**10**
Číslo pole	**15,16**
TNS	TNS 36 7251 v platné verzi

Technické parametry dle specifikace EG.D- Pevné

1	Počet pólů	3
2	Jmenovité napětí / frekvence	22 (25) kV/ 50 Hz
3	Jmenovitý proud	1250 A
4	Jmenovitý krátkodobý proud (3 s)	25 kA
5	Jmenovitý zkratový zapínací proud	63 kA
6	Jmenovité výdržné napětí při atmosférickém impulsu	125 kV
7	Jmenovité krátkodobé výdržné střídavé napětí	50 kV, 1 min
8	Ovládací napětí	110 V DC
9	Třída odolnosti proti vnitřnímu oblouku	IAC A FLR 25kA/1s
10	Únik plynu při obloukovém zkratu	zadní strana
11	Rozměry	dle rozměrového výkresu
12	Schéma zapojení	dle standardního schéma zapojení
13	Hmotnost	2 x 1690 kg

Technické parametry upřesněné projektem - Variabilní

1	Název	Pole spínače podélného dělení			
	Počet kusů sestavy SPD celkem	1		***pozn. uvést počet kusů celého SPD***	
	Počet kusů- otevírání NN skříněk	levé		pravé	2

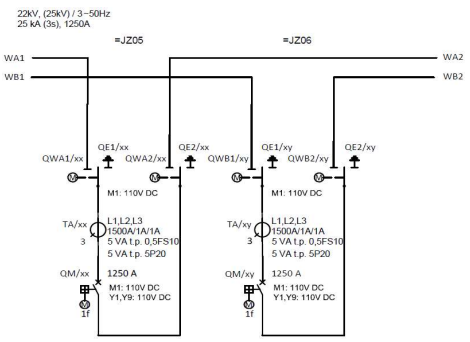

4 x třípolohový odpojovač
2 x 3 PTP 1500/1/1A
5 VA 0.5 FS10
5 VA 5P20
2 x vakuový vypínač

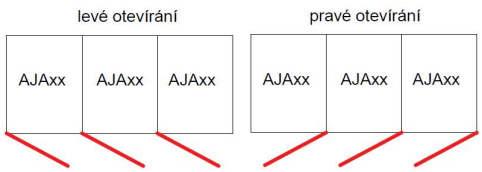

Součástí dodávky není

Ochrany, stavební připravenost.

Součástí dodávky je

Doprava na místo, šéfmontáž a uvedení do provozu. Kontakt:
Ing. Miloslav Stehno, Mobil: +420 601 178 670, miloslav.stehno@siemens.com
Ing. Petr Tomášek, Mobil: +420 734 526 118, petr.tomasek@siemens.com

Vypracoval	**Ing. Král**
Datum	**04.03.2024**

Název	*Pořadové číslo*
Specifikace dodávek EG.D	

Číslo stavby	**1020002865**
Název stavby	**TR Humpolec - modernizace**
Místo stavby	**TR 110/22kV Humpolec**
Investor	EG.D, a.s., Lidická 1873/36, Černá Pole, 602 00 Brno
Název	**Rozvaděč 22 kV AJA- Pole PSP**
Typ	**NXPLUS DBB BC 1250 A**
Dodavatel	**Siemens**
Provozní soubor	**10**
Číslo pole	**14, 17**
TNS	TNS 36 7251 v platné verzi

Technické parametry dle specifikace EG.D- Pevné

1	Počet pólů	3
2	Jmenovité napětí / frekvence	22 (25) kV/ 50 Hz
3	Jmenovitý proud	1250 A
4	Jmenovitý krátkodobý proud (3 s)	25 kA
5	Jmenovitý zkratový zapínací proud	63 kA
6	Jmenovité výdržné napětí při atmosférickém impulsu	125 kV
7	Jmenovité krátkodobé výdržné střídavé napětí	50 kV, 1 min
8	Ovládací napětí	110 V DC
9	Třída odolnosti proti vnitřnímu oblouku	IAC A FLR 25kA/1s
10	Únik plynu při obloukovém zkratu	zadní strana
11	Rozměry	dle rozměrového výkresu
12	Schéma zapojení	dle standardního schéma zapojení
13	Hmotnost	1590 kg

Technické parametry upřesněné projektem - Variabilní

1	Název	Pole příčného spínače přípojnic			
	Počet kusů celkem [ks]	*2*			
	Počet kusů - otevírání NN skříněk	levé		pravé	2

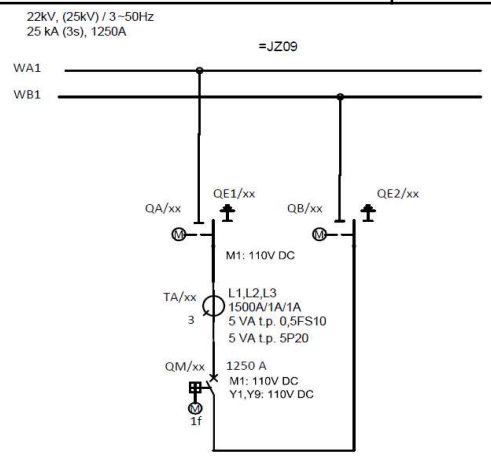

2 x třípolohový odpojovač s uzemňovačem
3 x PTP 1500/1/1A
5 VA 0.5 FS10
5 VA 5P20
1 x vakuový vypínač

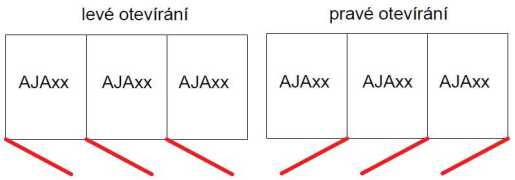

Součástí dodávky není

Ochrany, stavební připravenost.

Součástí dodávky je

Doprava na místo, šéfmontáž a uvedení do provozu. Kontakt:
Ing. Miloslav Stehno, Mobil: +420 601 178 670, miloslav.stehno@siemens.com
Ing. Petr Tomášek, Mobil: +420 734 526 118, petr.tomasek@siemens.com

Vypracoval	**Ing. Král**
Datum	**04.03.2024**

Název	*Pořadové číslo*
Specifikace dodávek EG.D	

Číslo stavby	**1020002865**
Název stavby	**TR Humpolec - modernizace**
Místo stavby	**TR 110/22kV Humpolec**
Investor	EG.D, a.s., Lidická 1873/36, Černá Pole, 602 00 Brno
Název	**Rozvaděč 22 kV AJA- Pole měření**
Typ	**NXPLUS DBB ME 1250 A (300 mm) nebo** **NXPLUS DBB ME 1250 A (600 mm)**
Dodavatel	**Siemens**
Provozní soubor	**10**
Číslo pole	**13, 18**
TNS	TNS 36 7251 v platné verzi

Technické parametry dle specifikace EG.D- Pevné

1	Počet pólů	3
2	Jmenovité napětí / frekvence	22 (25) kV/ 50 Hz
3	Jmenovitý proud	1250 A
4	Jmenovitý krátkodobý proud (3 s)	25 kA
5	Jmenovitý zkratový zapínací proud	63 kA
6	Jmenovité výdržné napětí při atmosférickém impulsu	125 kV
7	Jmenovité krátkodobé výdržné střídavé napětí	50 kV, 1 min
8	Ovládací napětí	110 V DC
9	Třída odolnosti proti vnitřnímu oblouku	IAC A FLR 25kA/1s
10	Únik plynu při obloukovém zkratu	zadní strana
12	Schéma zapojení	dle standardního schéma zapojení
13	Hmotnost (300 mm / 600 mm)	970 kg / 1170 kg

Technické parametry upřesněné projektem - Variabilní

1	Název	Pole měření - rozměr 300 mm/ 600 mm			
	Rozměry [ks]	300 mm		600 mm	2
	Počet kusů celkem [ks]	2			
	Počet kusů- otevírání NN skříněk	levé		pravé	2

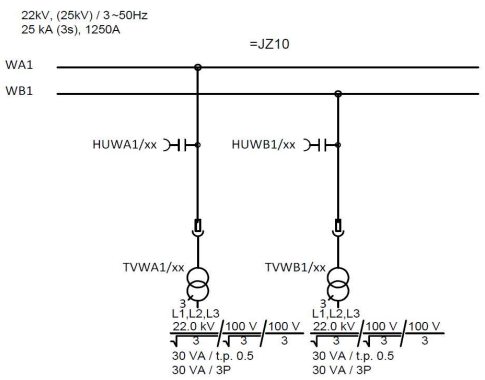

2 x 3 PTN
22/√3 // 0,1/√3 / 0,1/3 kV
30 VA 0.5
30 VA 3P
2 x indikátor přítomnosti napětí
(Capdis S1+)

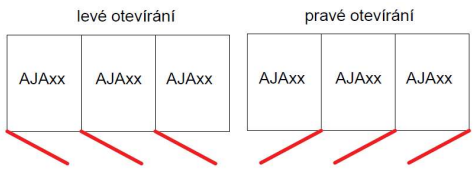

Součástí dodávky není

Stavební připravenost.

Součástí dodávky je

Doprava na místo, šéfmontáž a uvedení do provozu. Kontakt:
Ing. Miloslav Stehno, Mobil: +420 601 178 670, miloslav.stehno@siemens.com
Ing. Petr Tomášek, Mobil: +420 734 526 118, petr.tomasek@siemens.com

Vypracoval	**Ing. Král**
Datum	**04.03.2024**